レイアウト作成および尺度変更方法

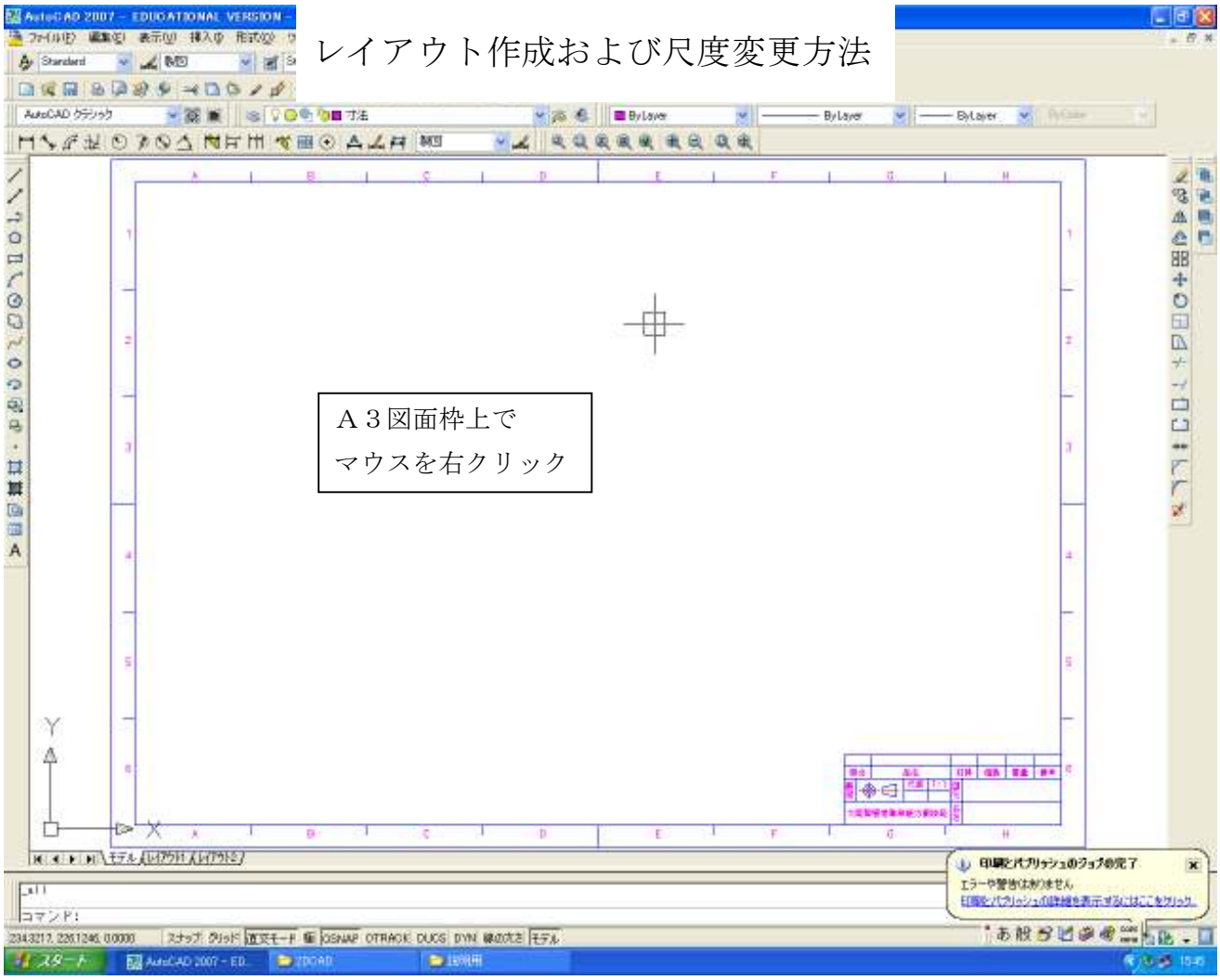

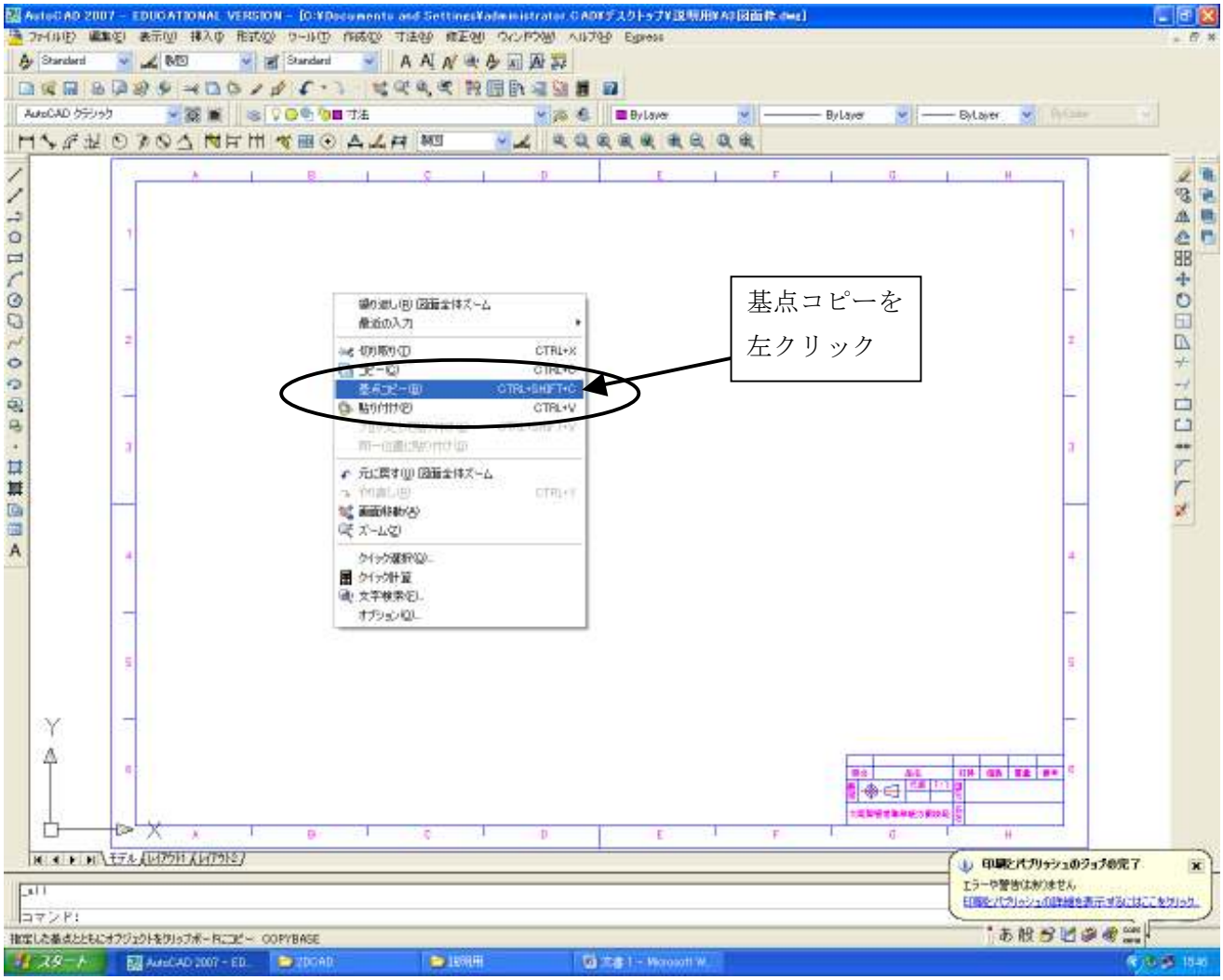

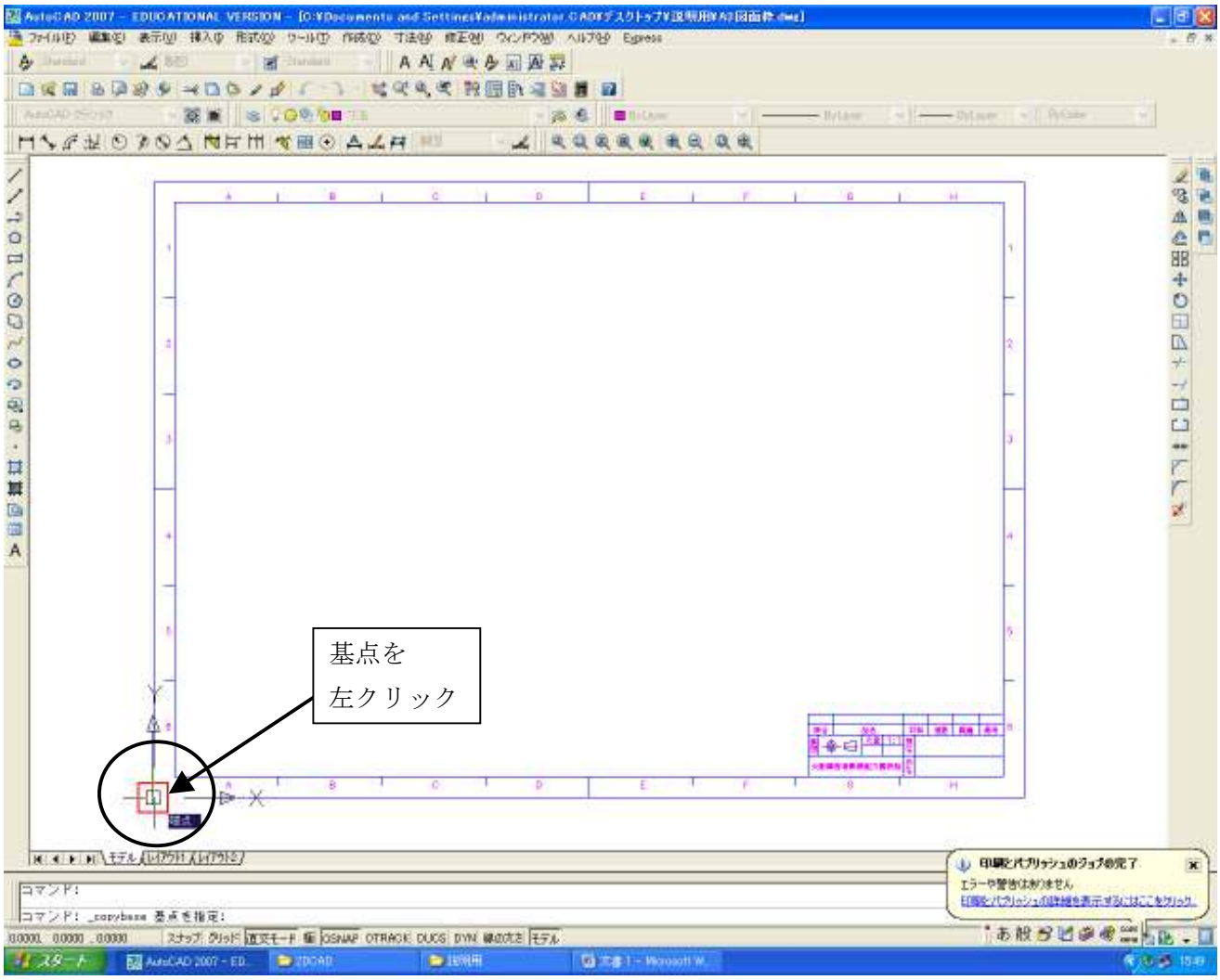
基点を
左クリック

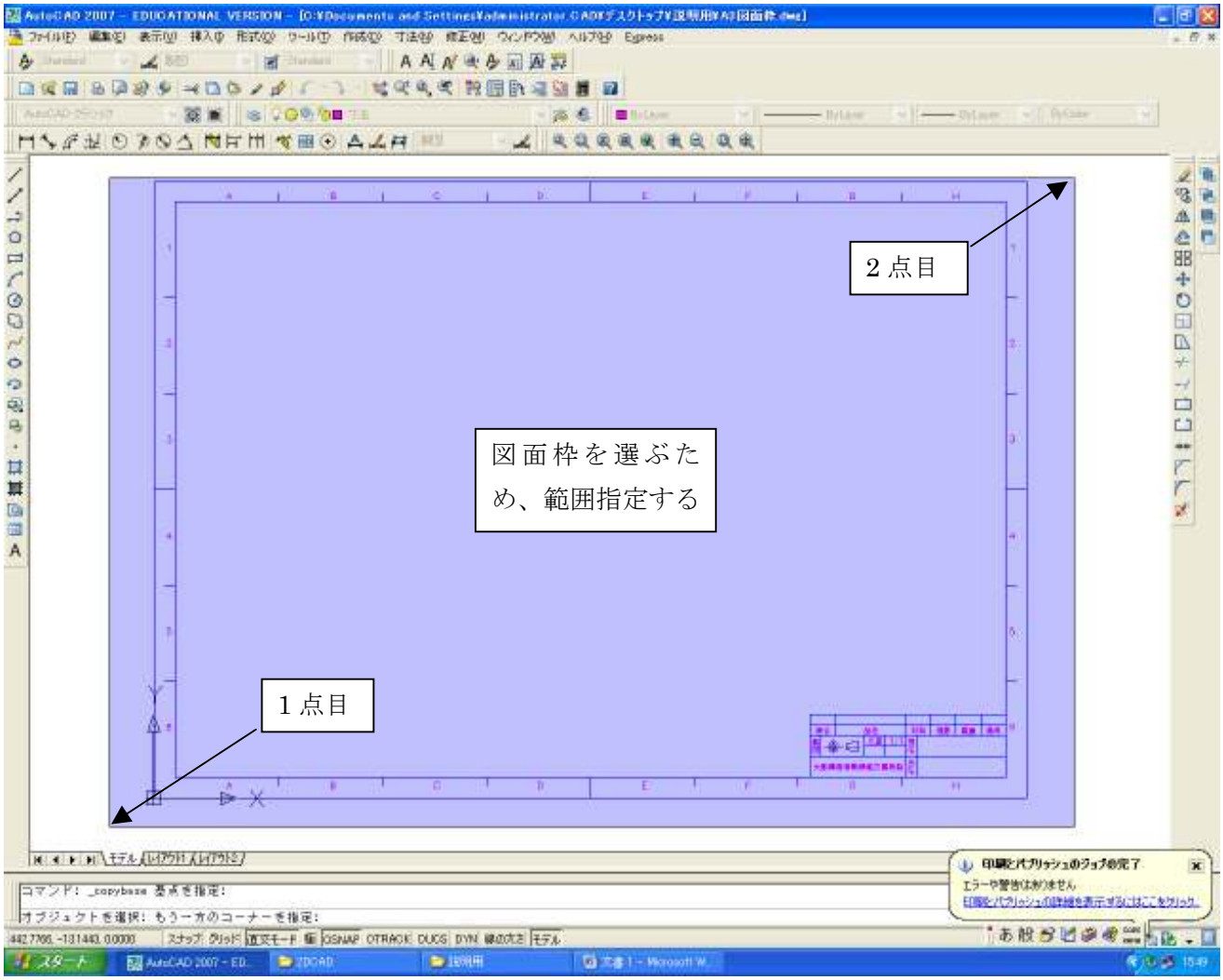
2点目
図面枠を選ぶため、範囲指定する
1点目

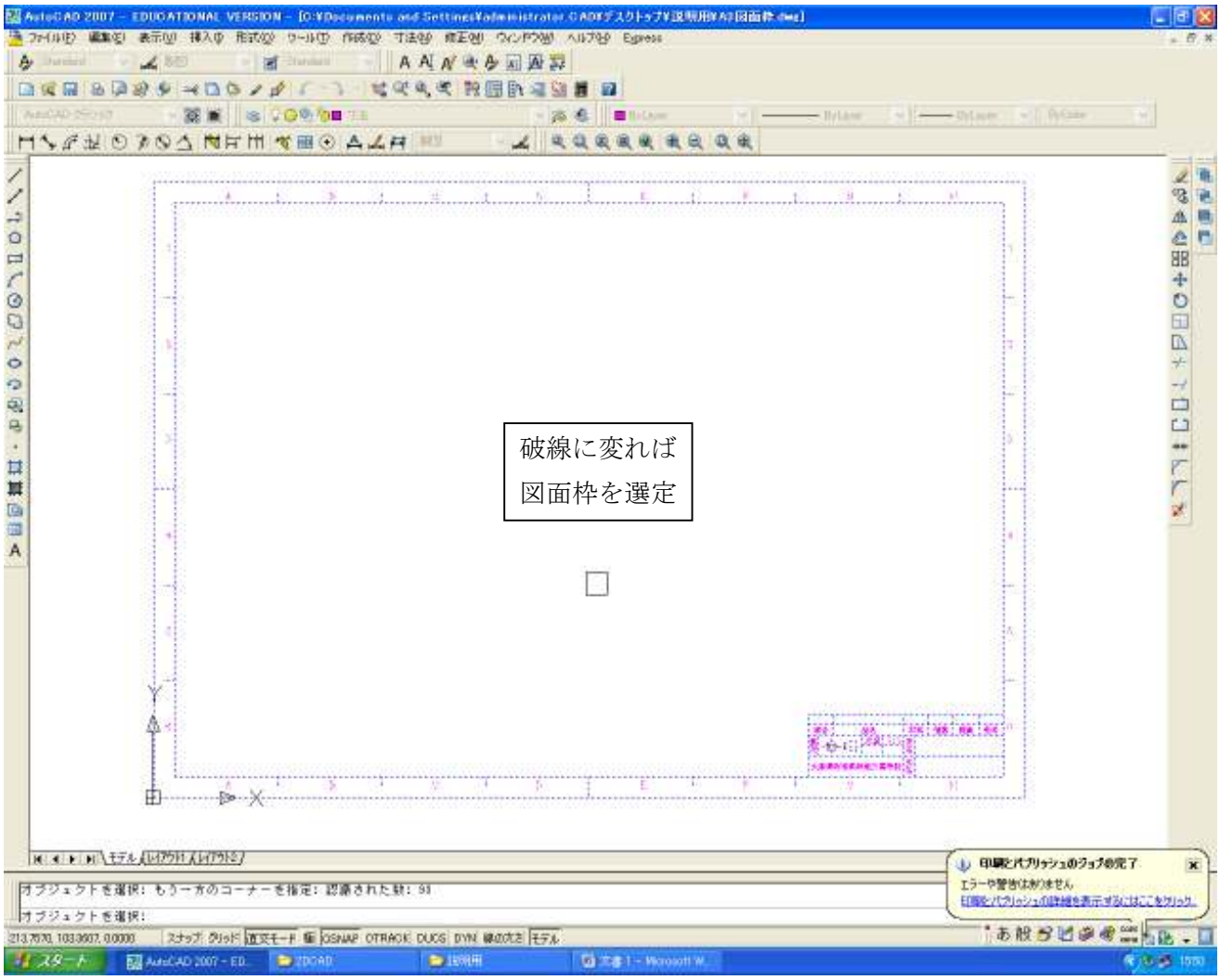
破線に変れば
図面枠を選定

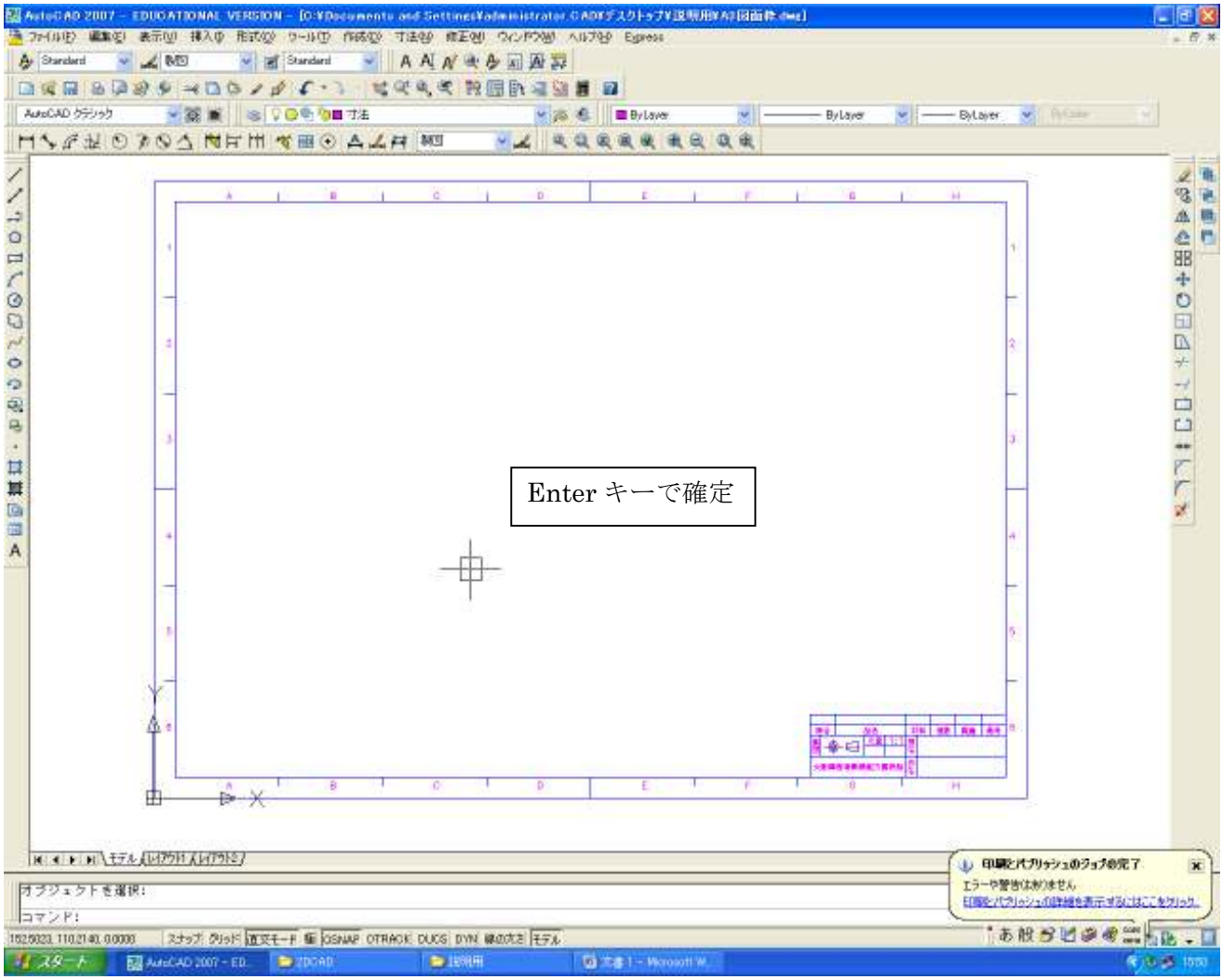
Enter キーで確定

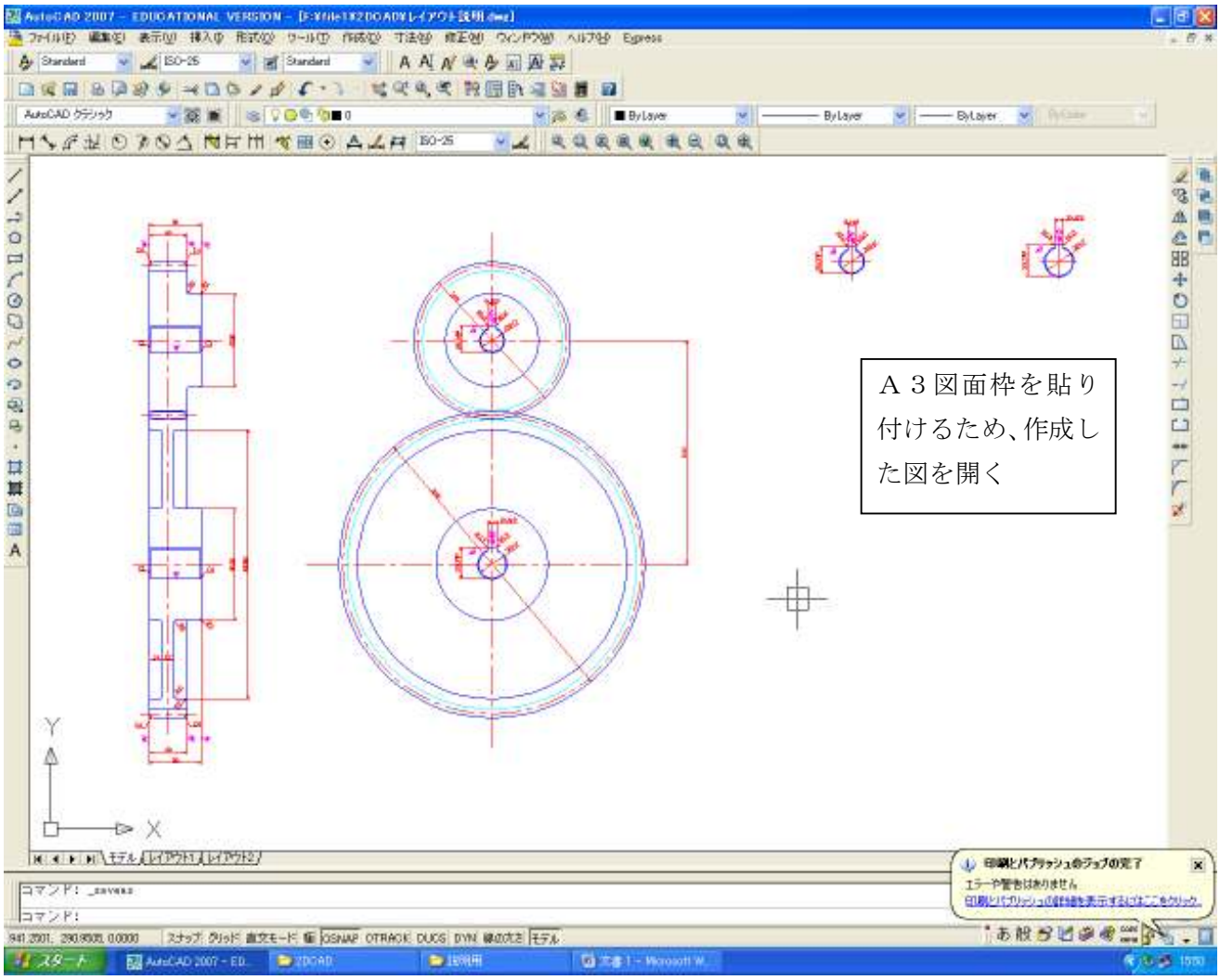
Ａ３図面枠を貼り付けるため、作成した図を開く

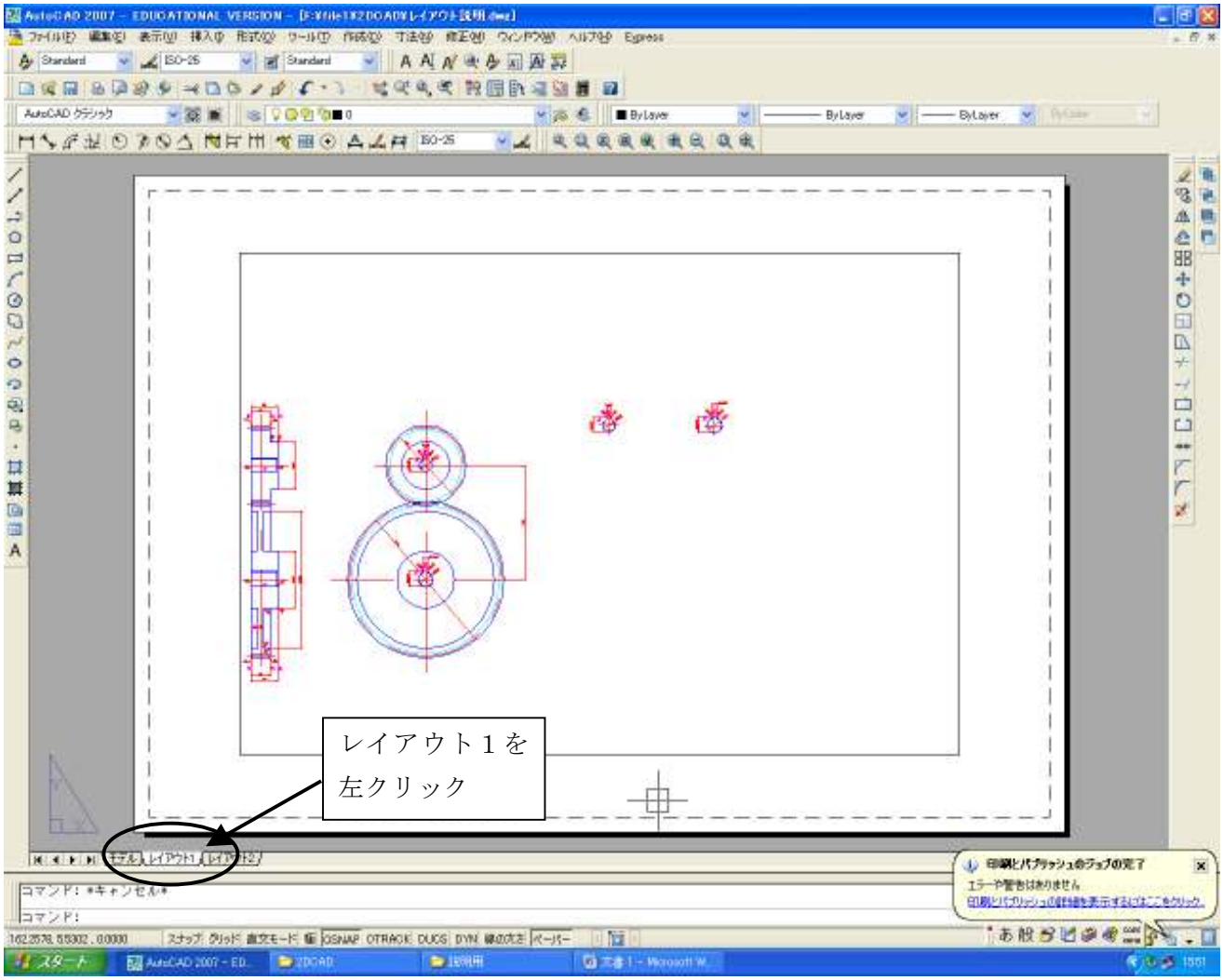
レイアウト１を左クリック

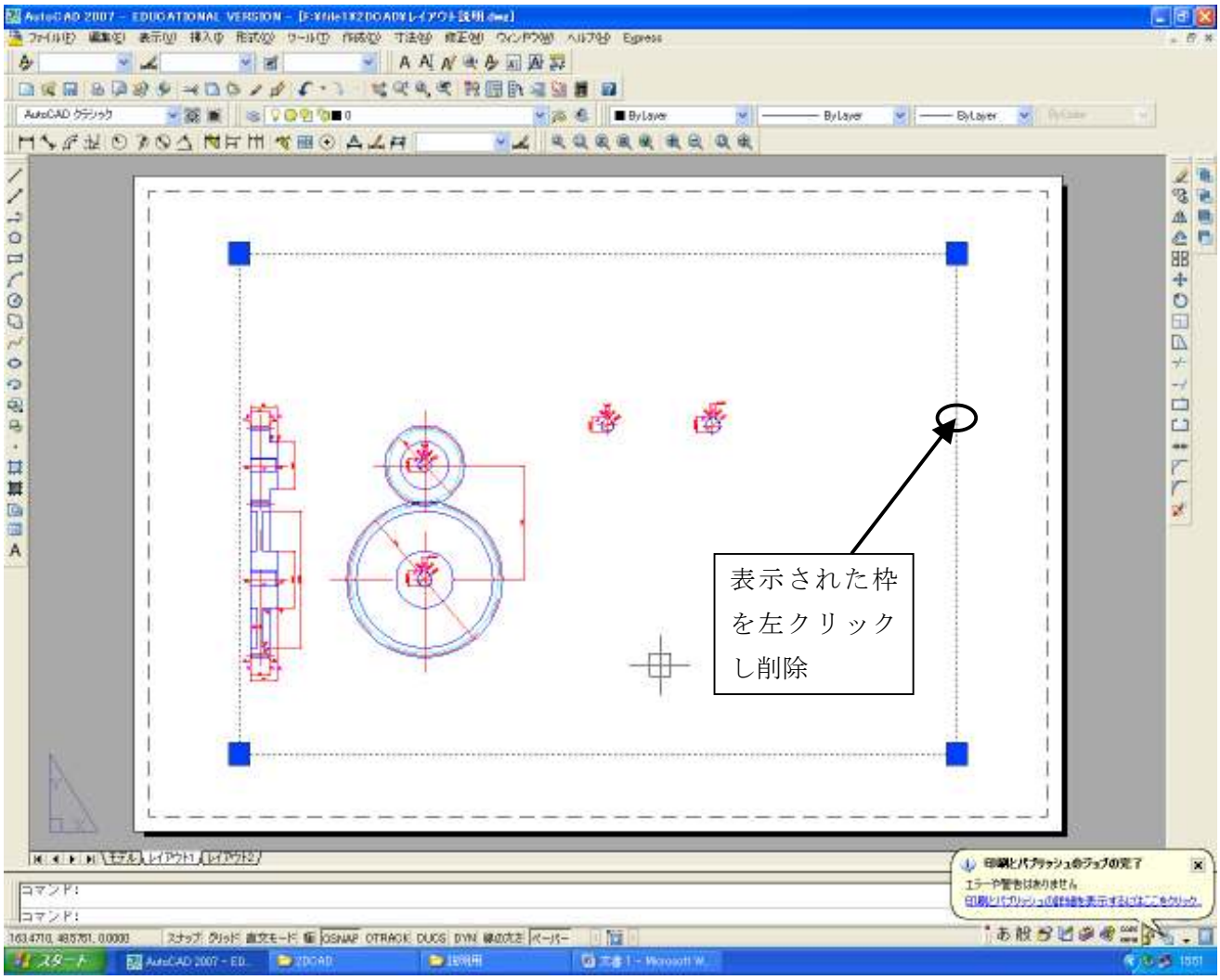
表示された枠
を左クリック
し削除

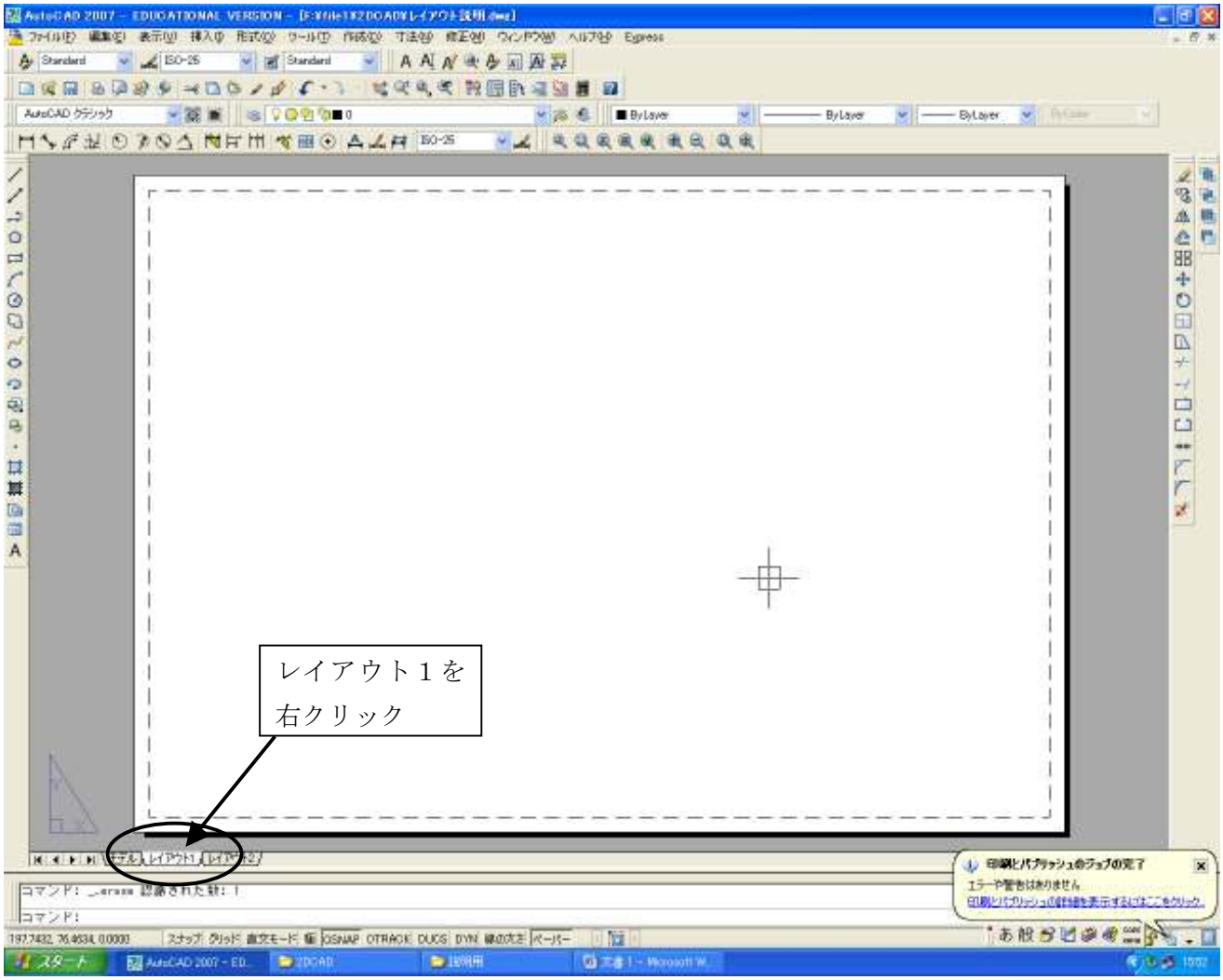
レイアウト１を
右クリック

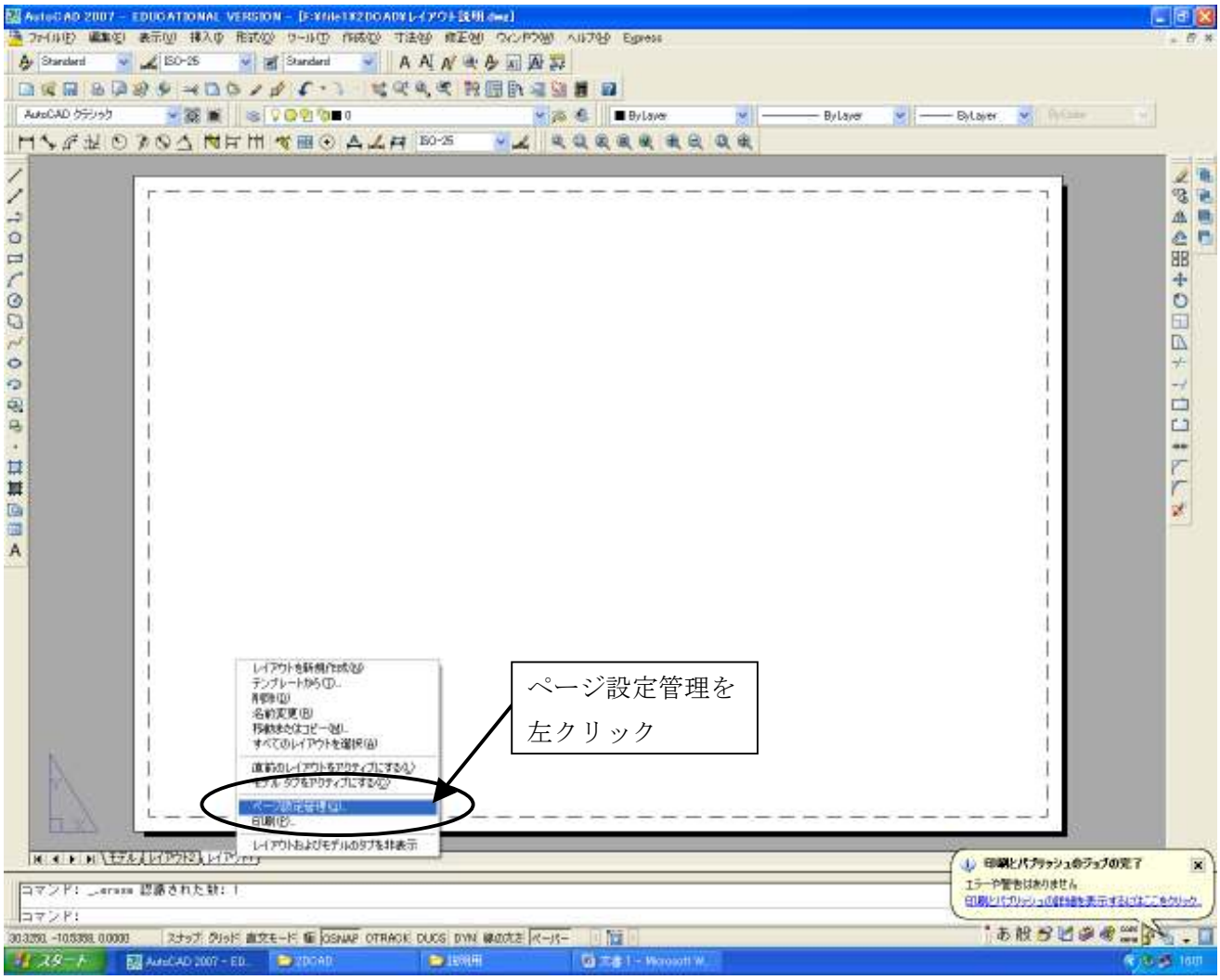
ページ設定管理を
左クリック

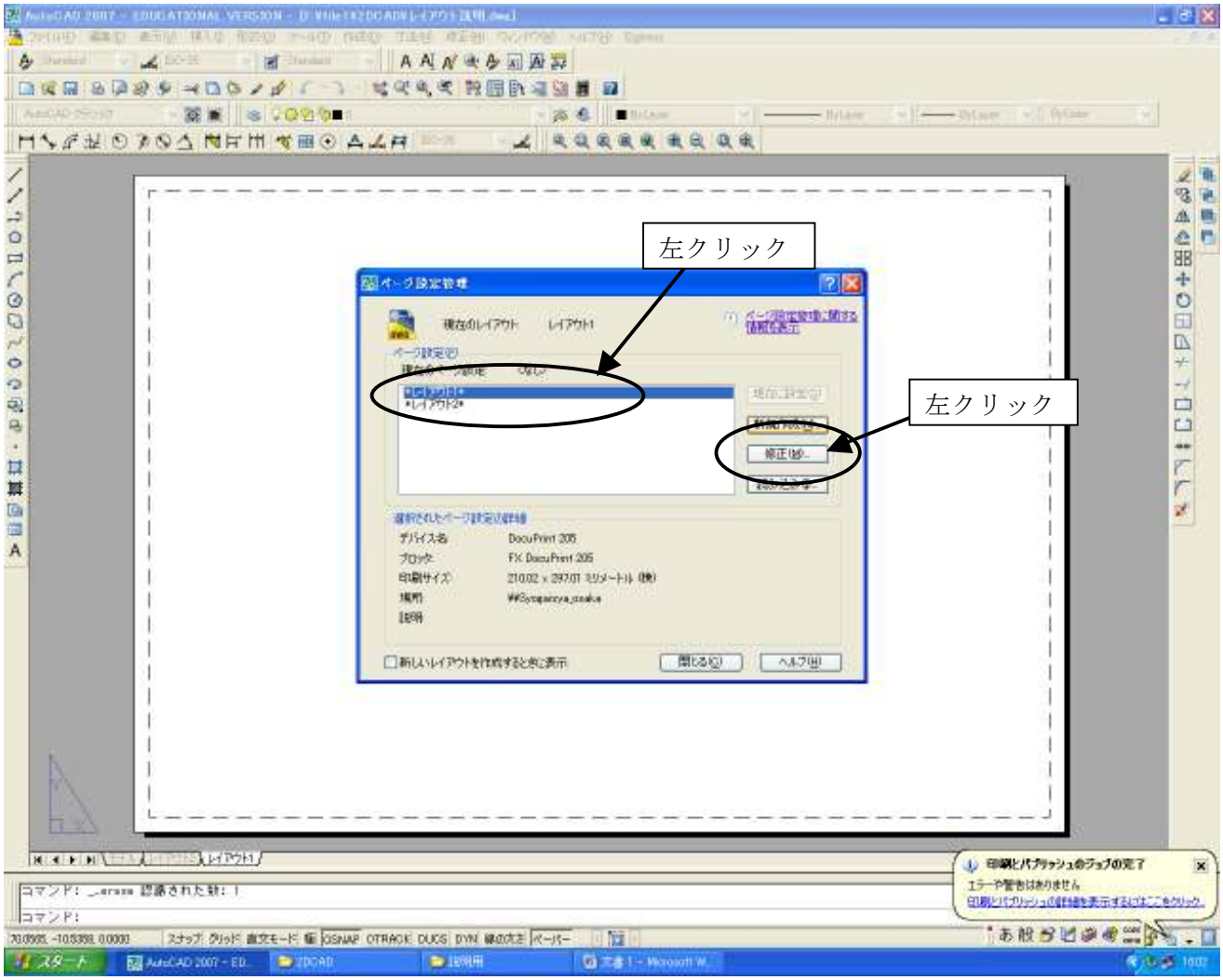
左クリック
左クリック

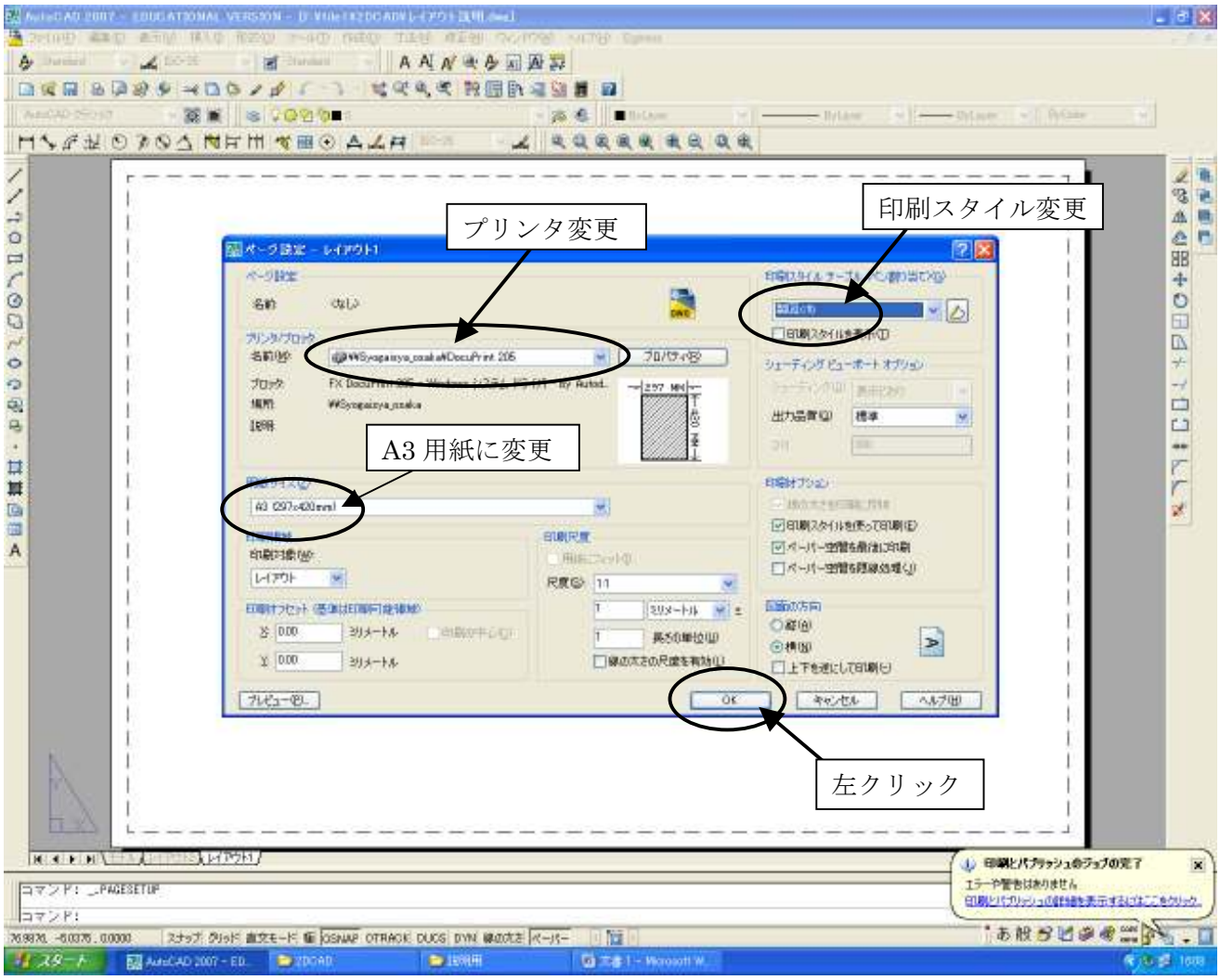
プリンタ変更
印刷スタイル変更
A3 用紙に変更
左クリック

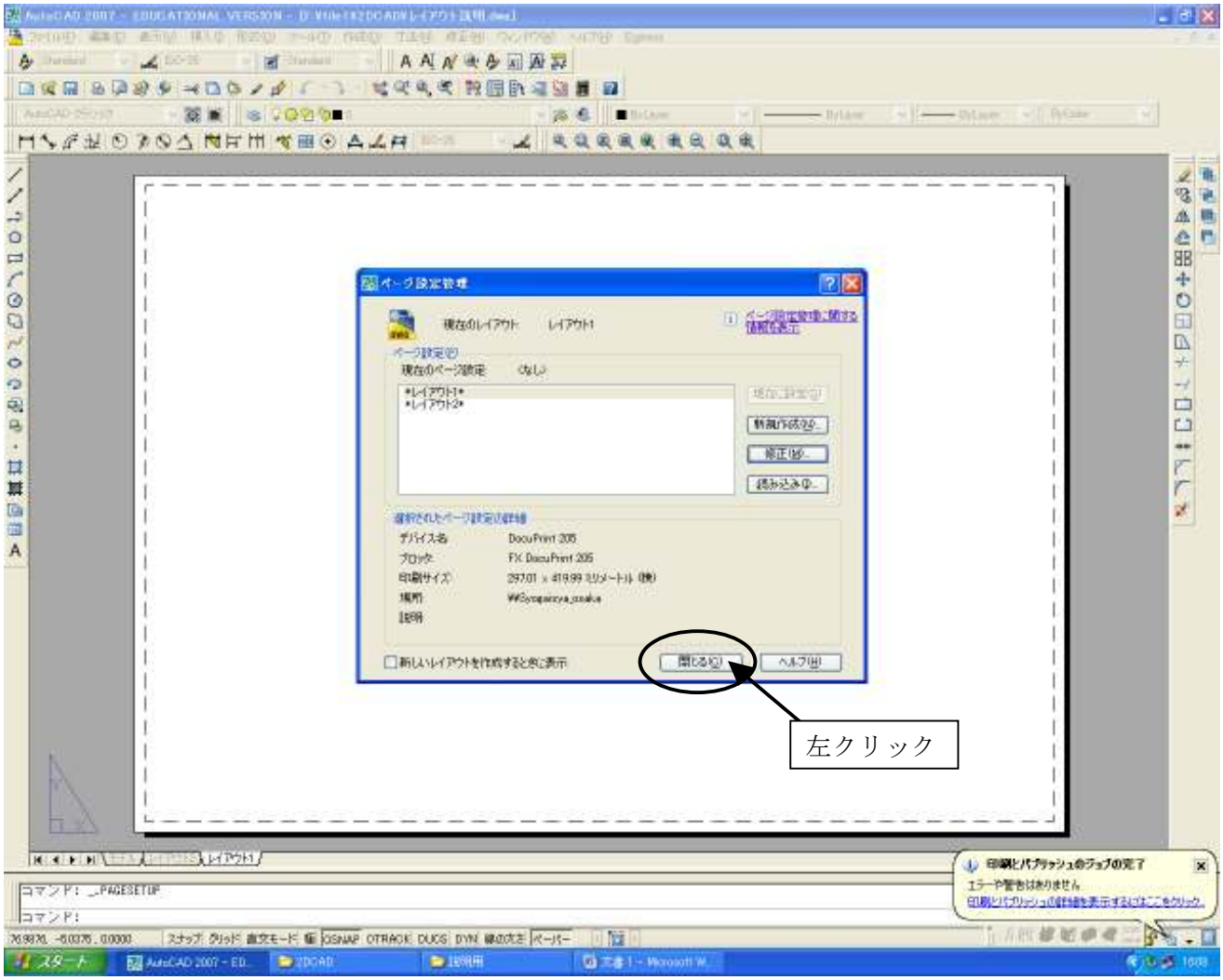
左クリック

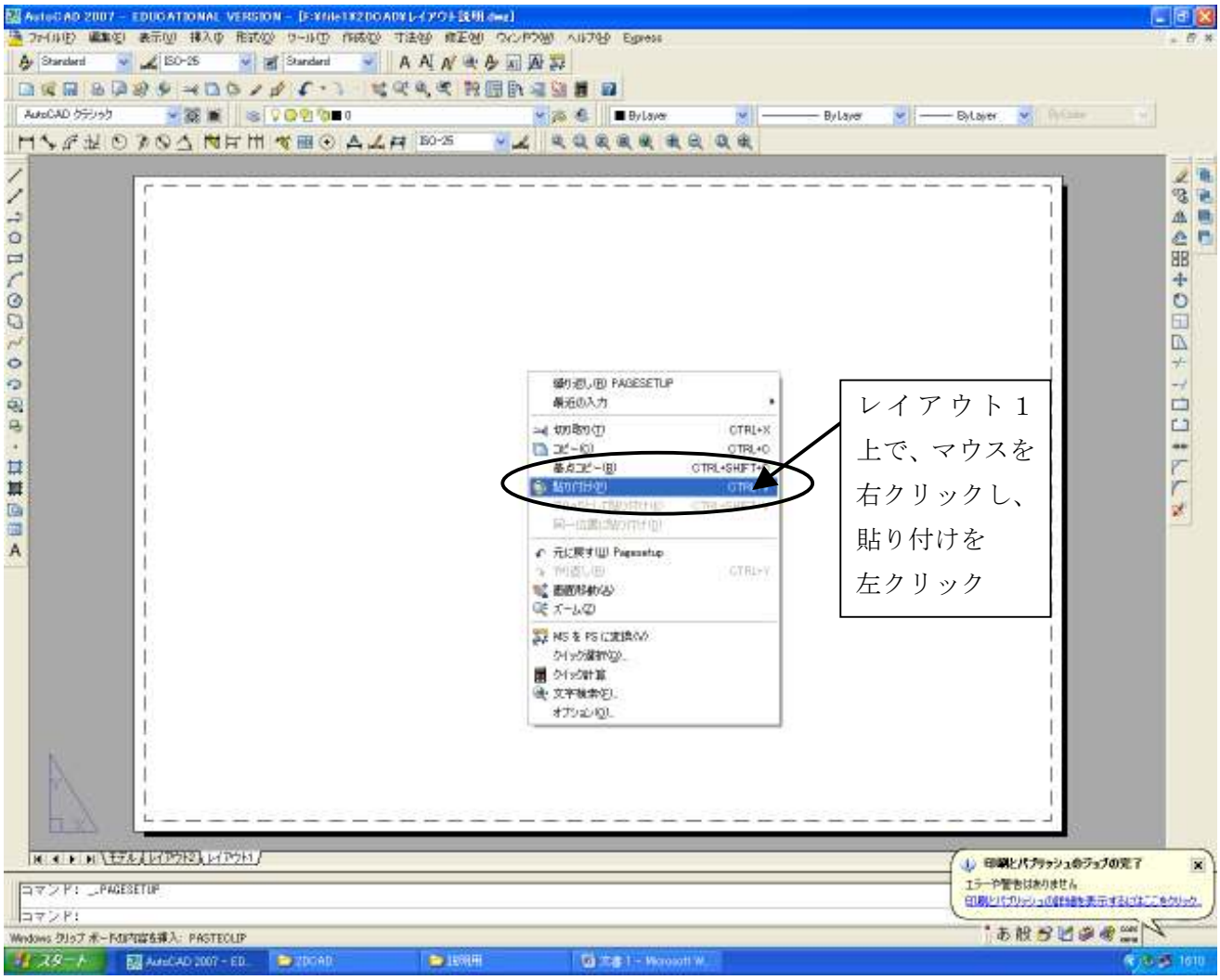
レイアウト１
上で、マウスを
右クリックし、
貼り付けを
左クリック

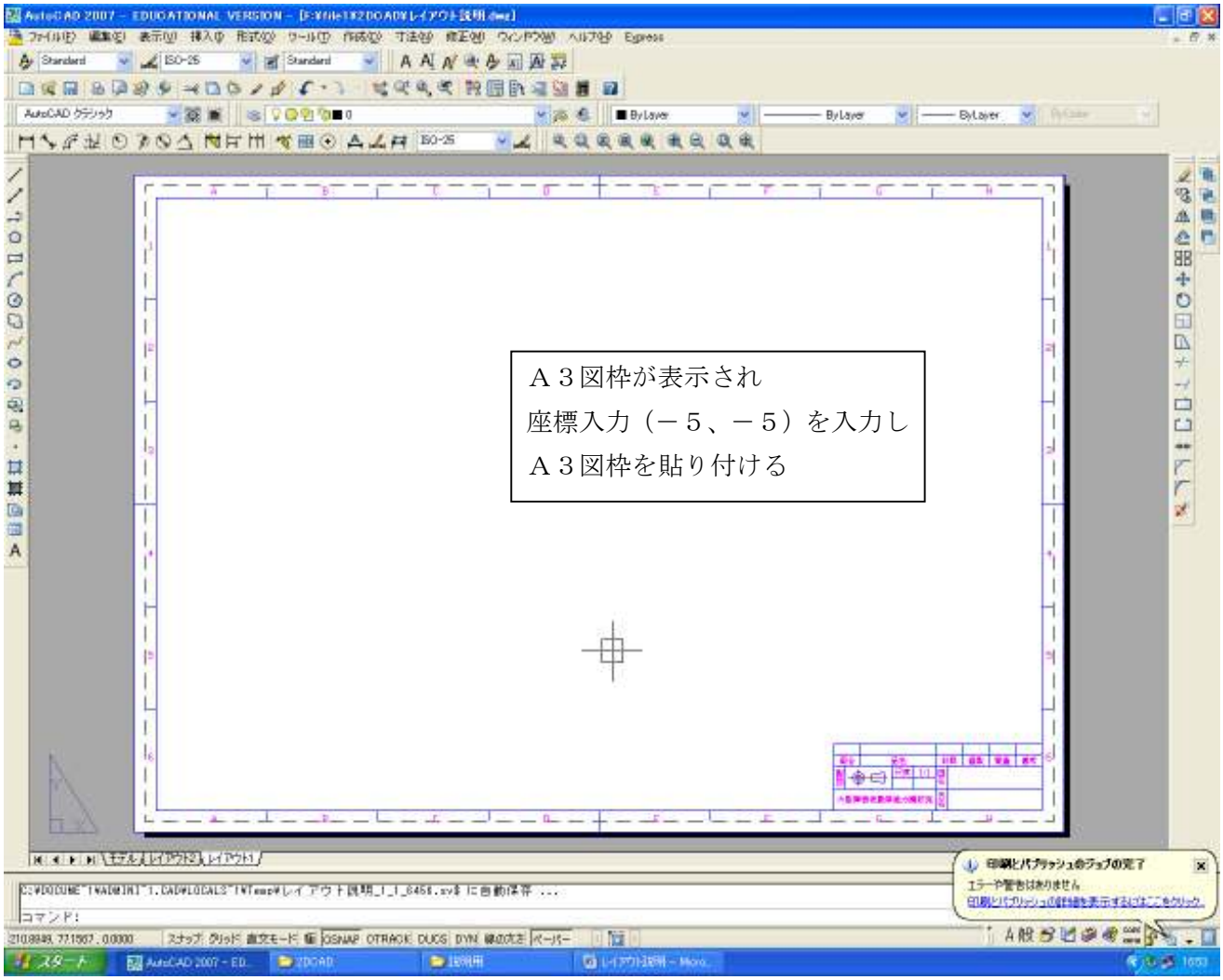
Ａ３図枠が表示され
座標入力（－５、－５）を入力し
Ａ３図枠を貼り付ける

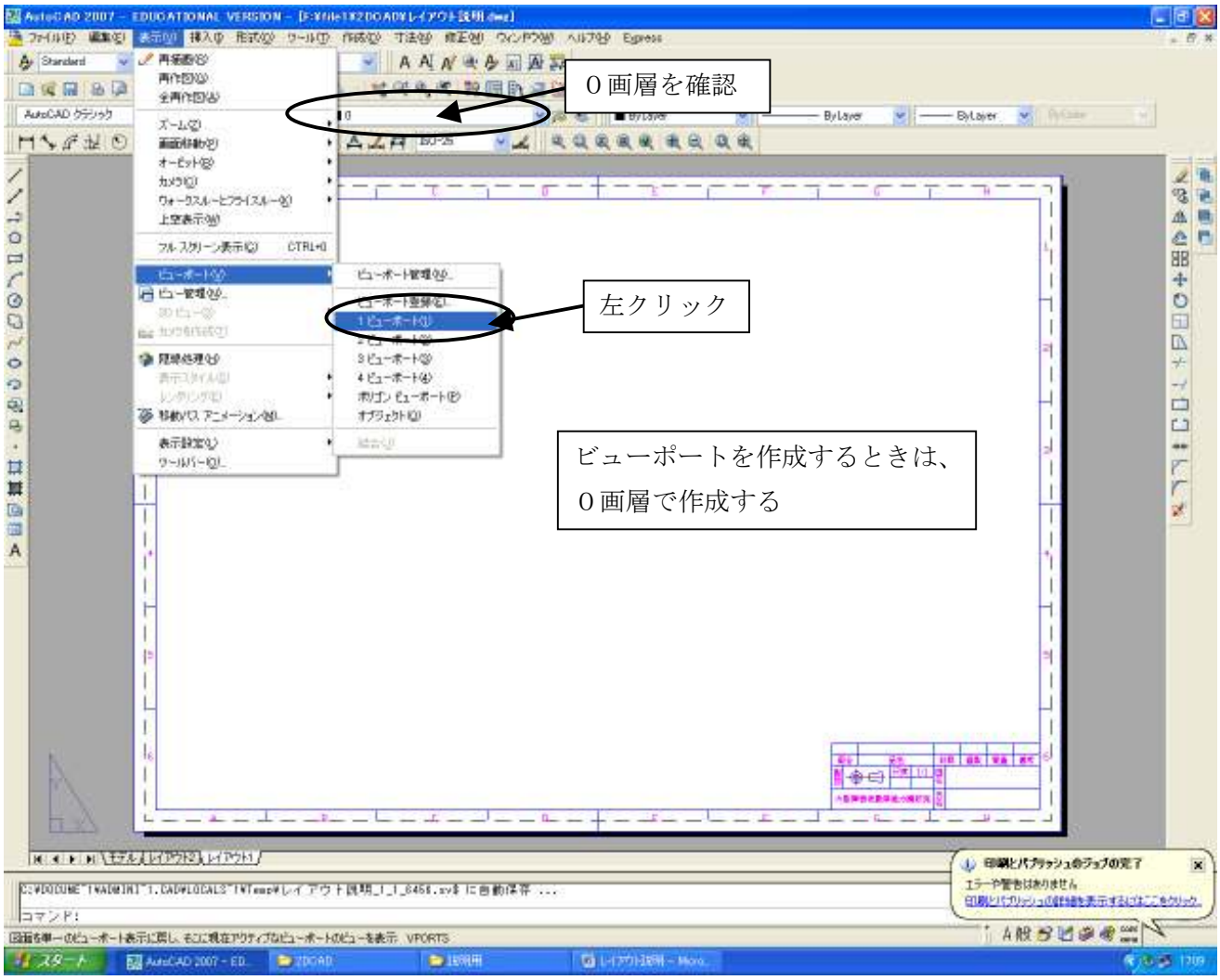
０画層を確認
左クリック
ビューポートを作成するときは、
０画層で作成する

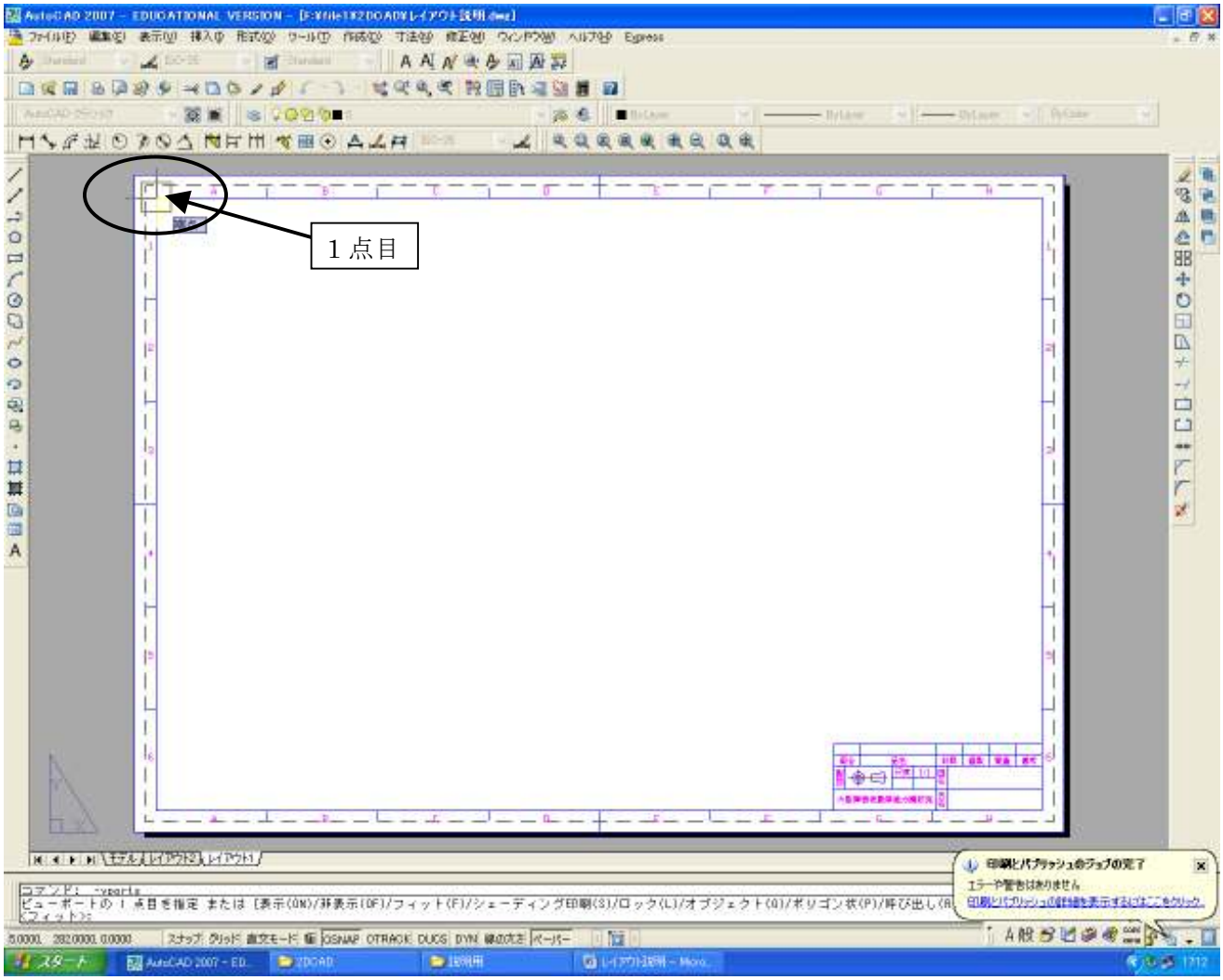
１点目

図を表示させるため、
範囲指定する

2 点目

範囲指定した場所に
モデルで作成した図
が表示される

ペーパーを左クリック
し、モデルに変更

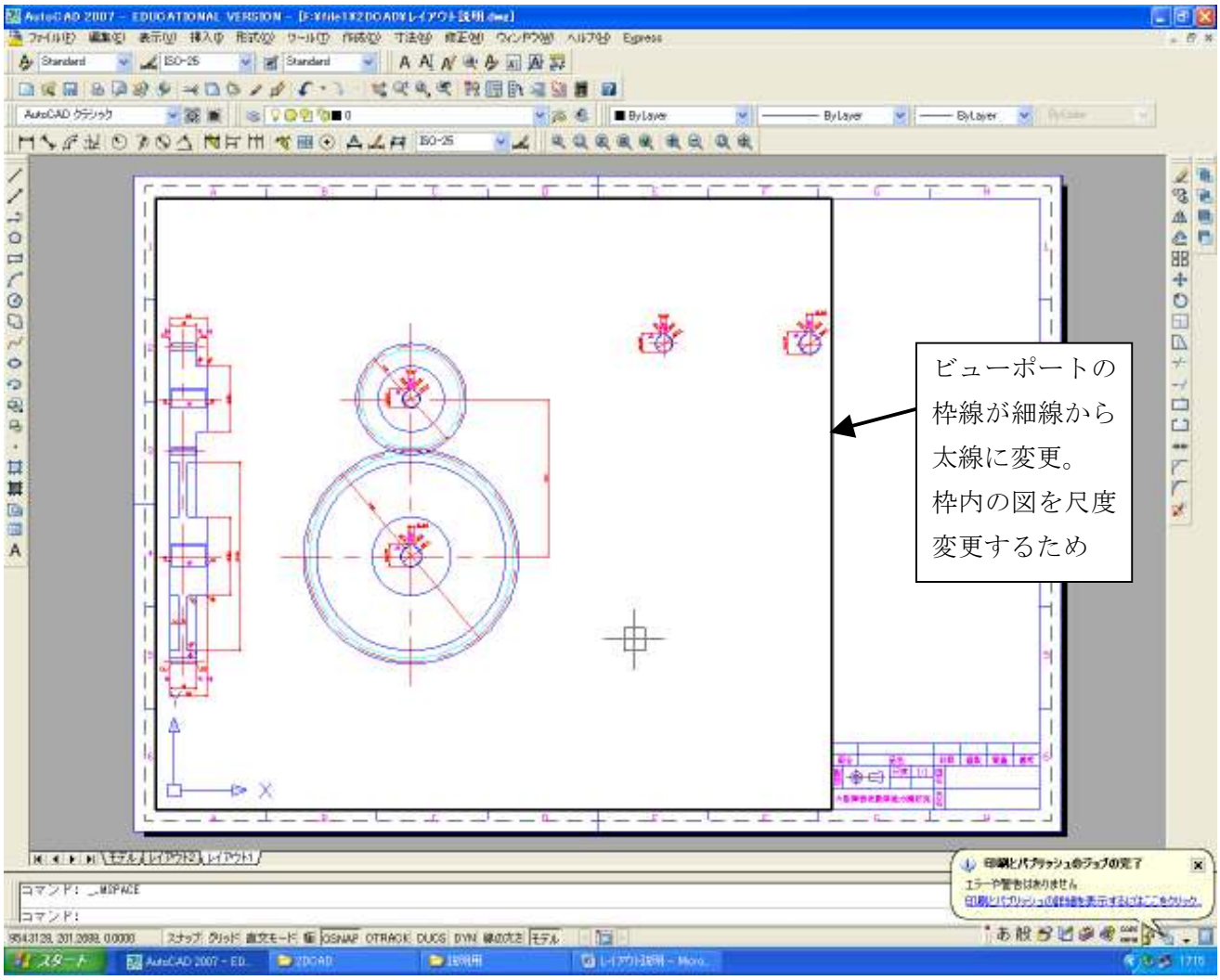
ビューポートの
枠線が細線から
太線に変更。
枠内の図を尺度
変更するため

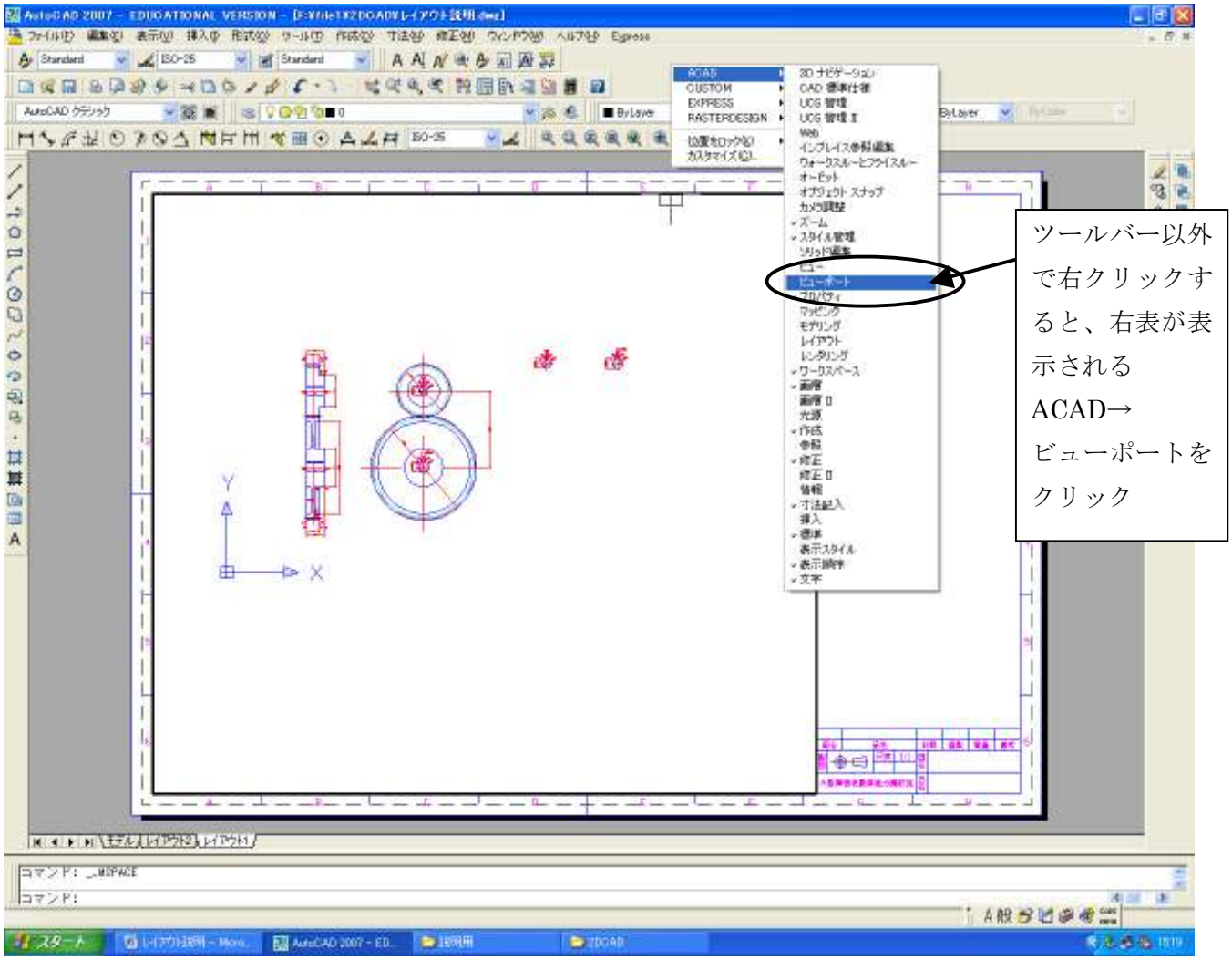
ツールバー以外
で右クリックす
ると、右表が表
示される
ACAD→
ビューポートを
クリック

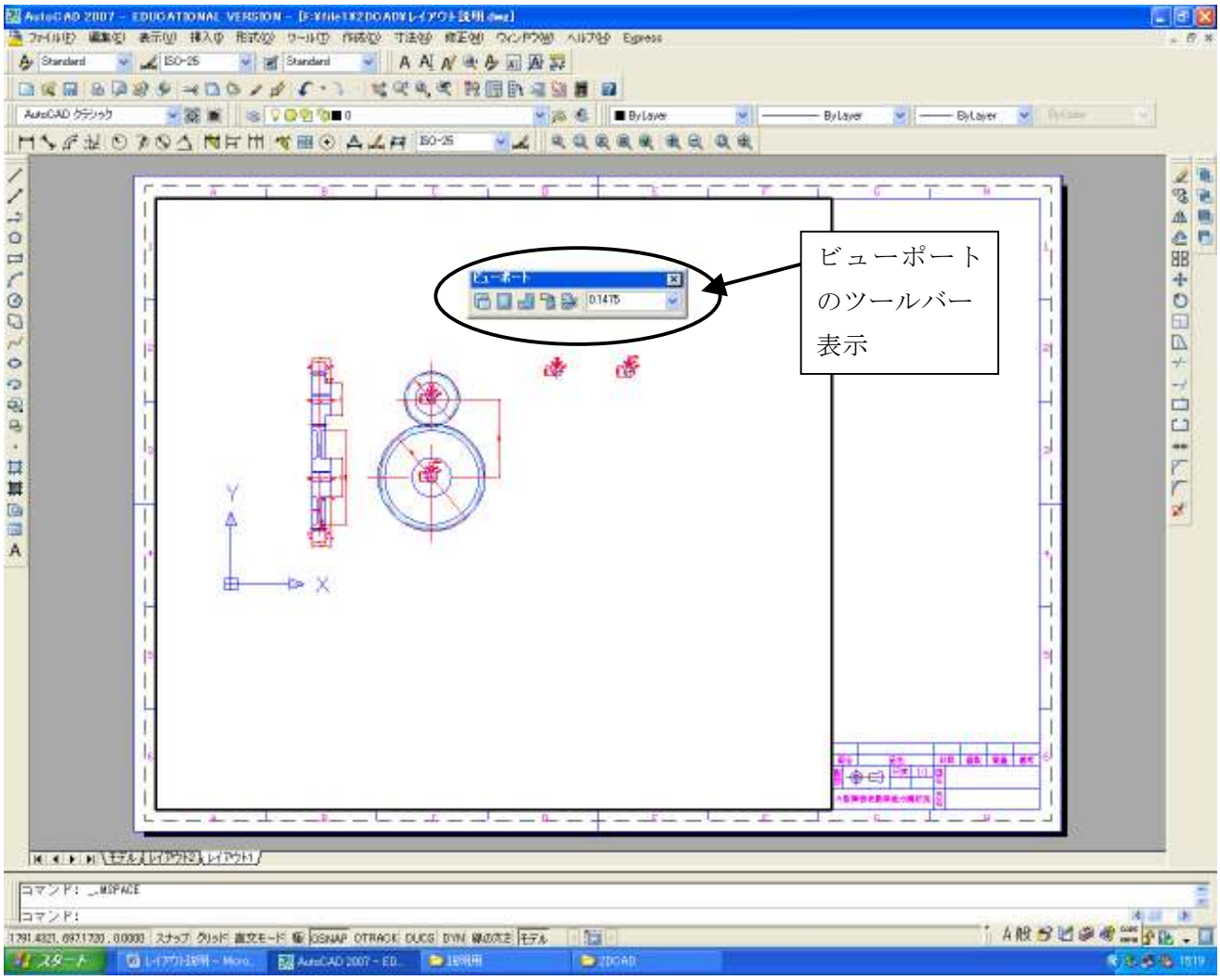
ビューポートのツールバー表示

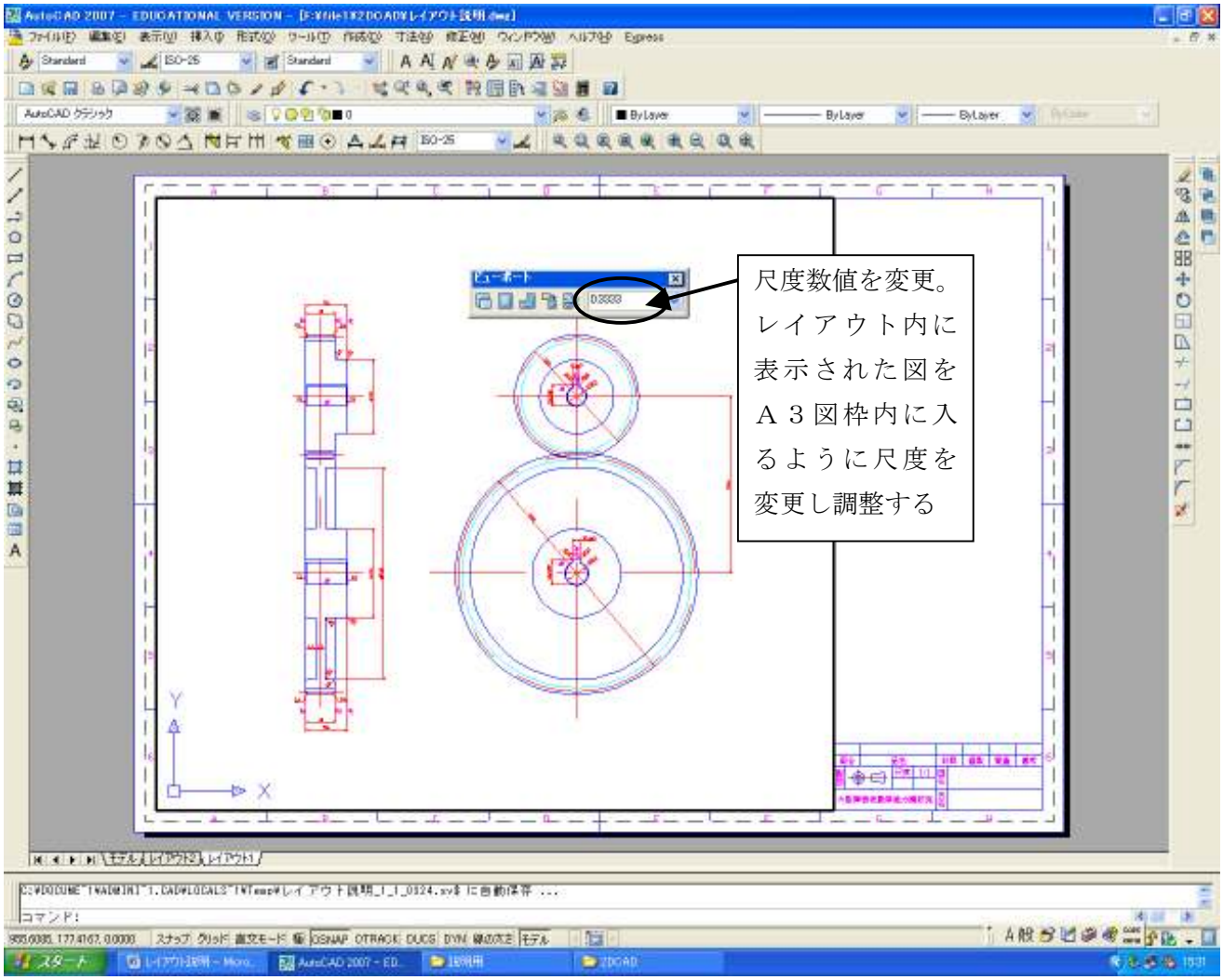
尺度数値を変更。レイアウト内に表示された図をＡ３図枠内に入るように尺度を変更し調整する

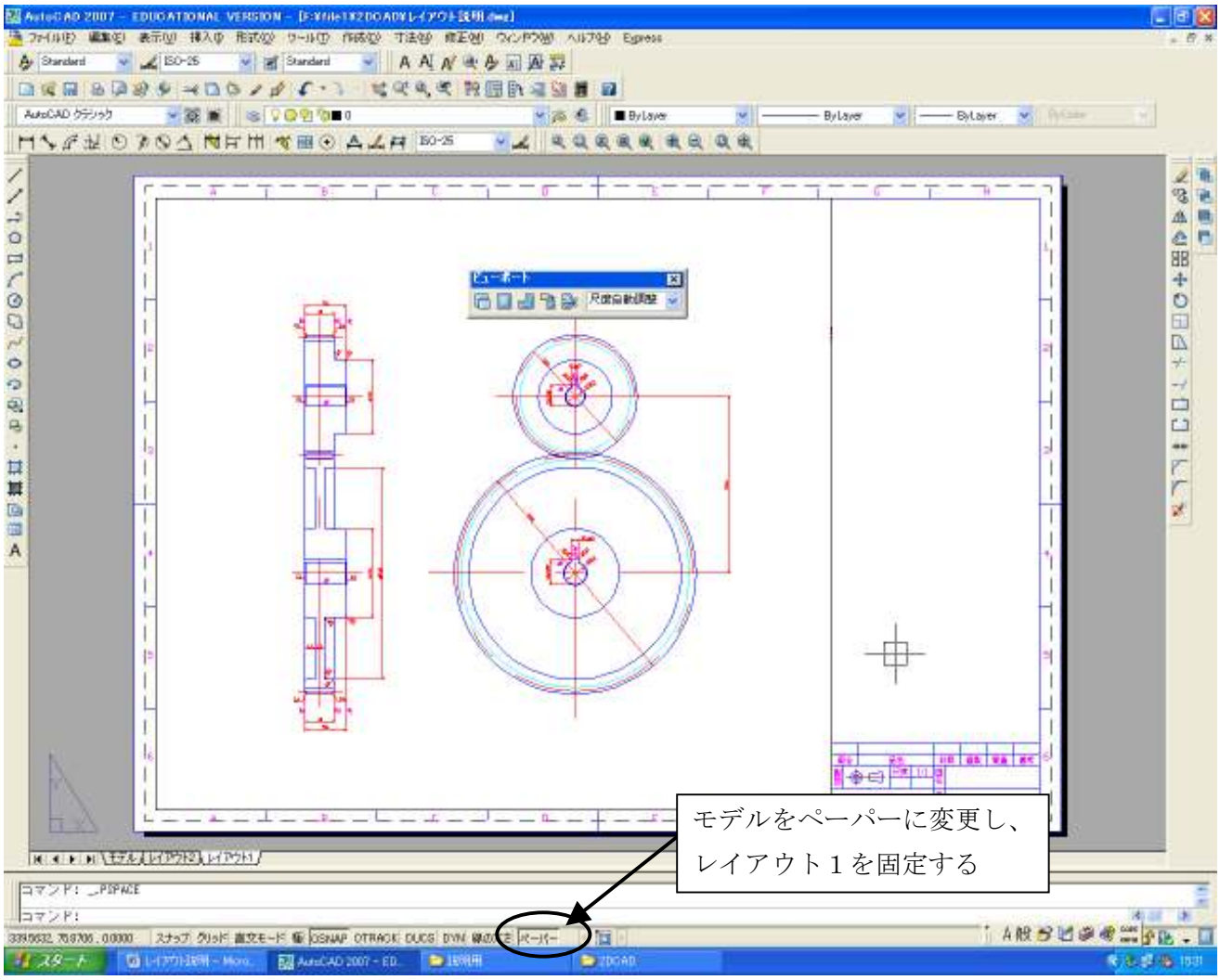
モデルをペーパーに変更し、
レイアウト１を固定する

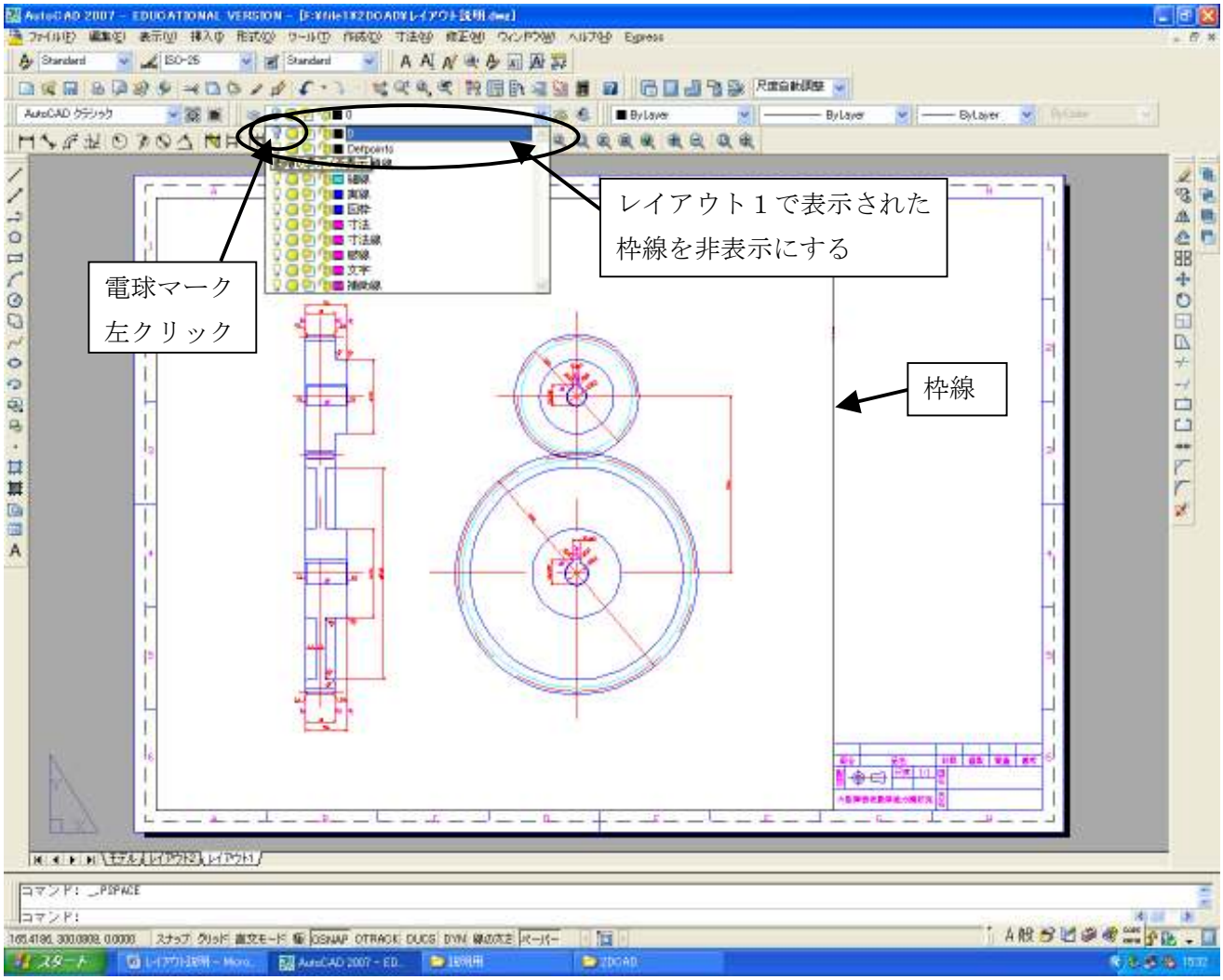
電球マーク
左クリック
レイアウト１で表示された
枠線を非表示にする
枠線

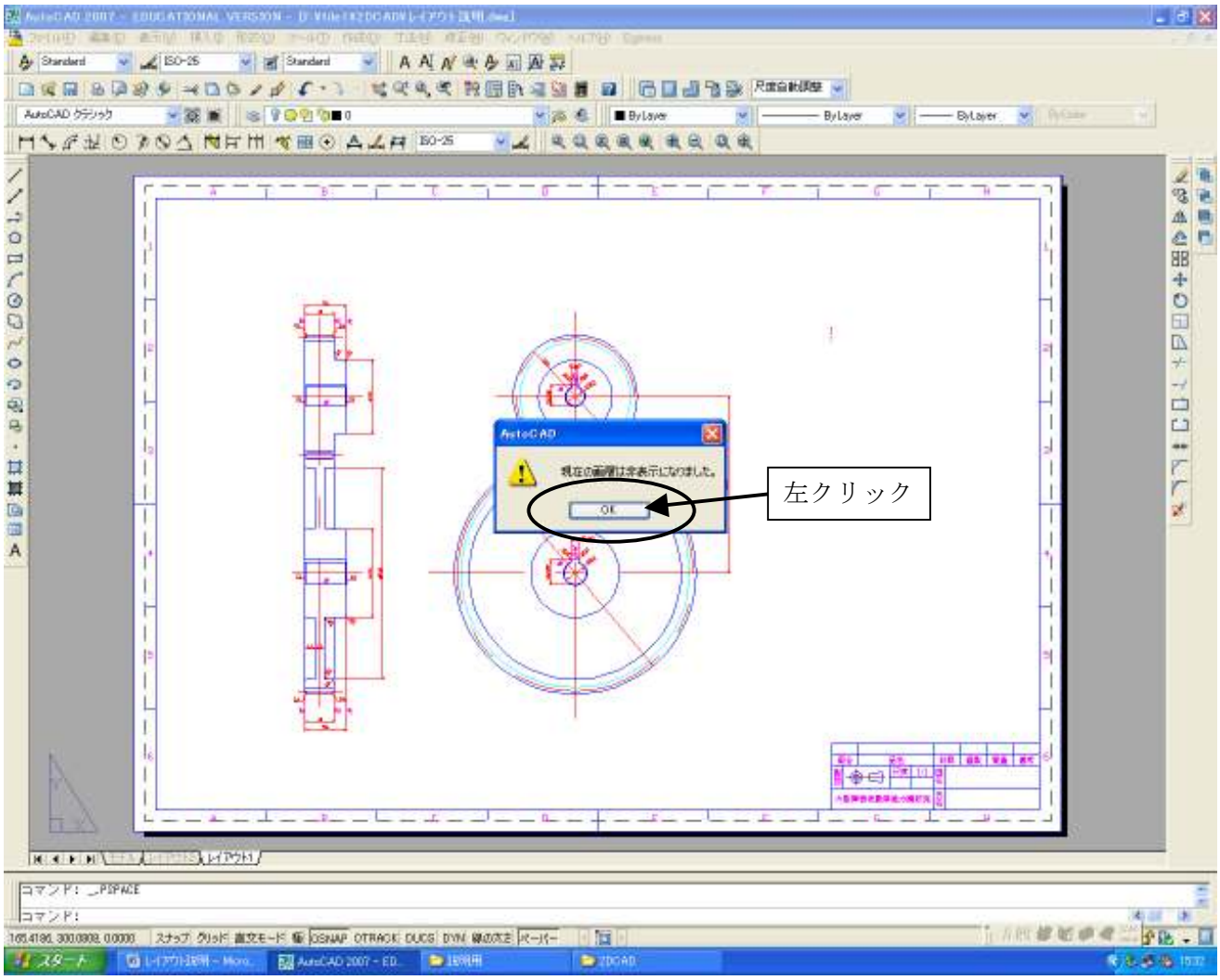
AutoCAD
現在の画面は全表示になりました。
OK
左クリック

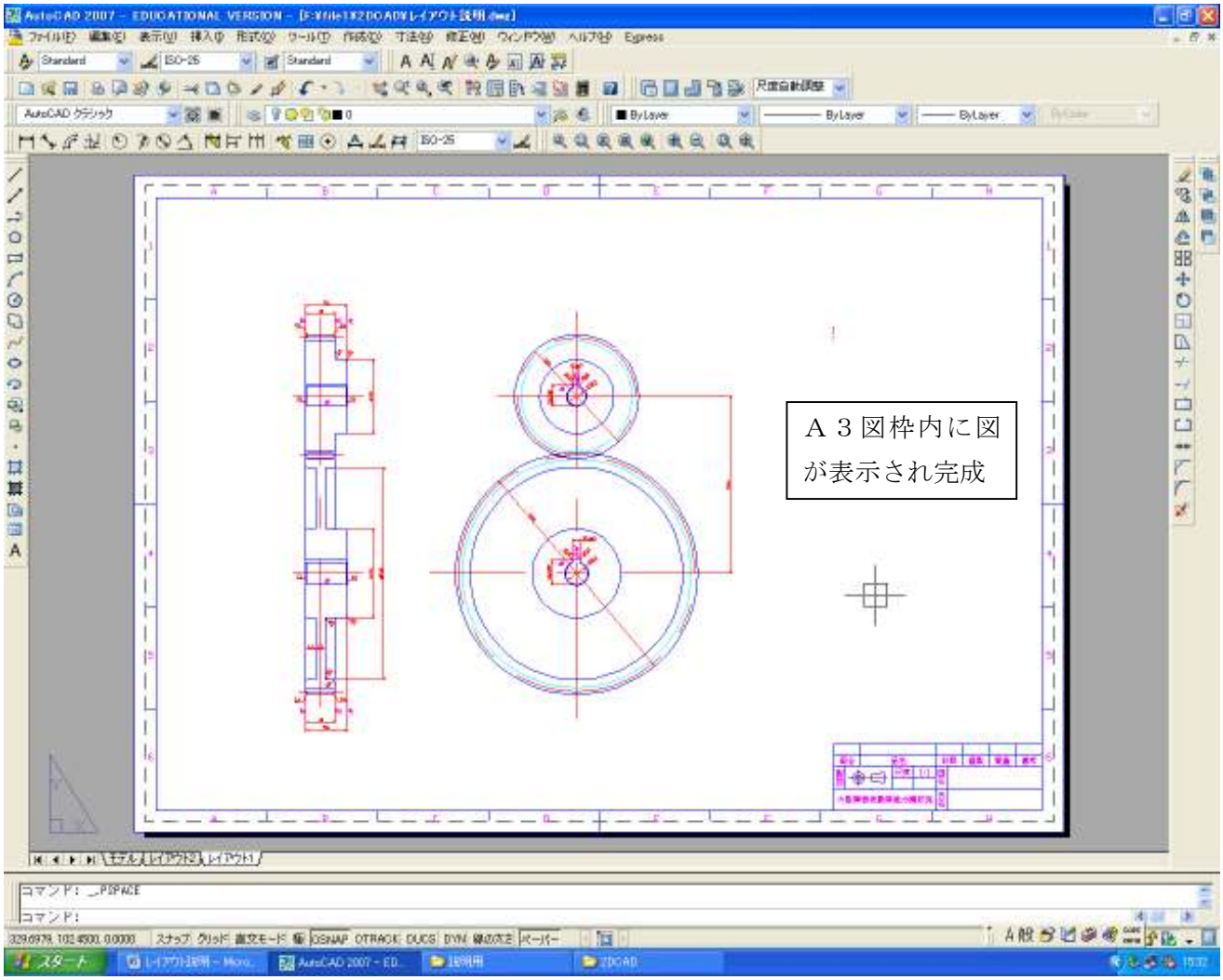
Ａ３図枠内に図
が表示され完成